Tafel 1

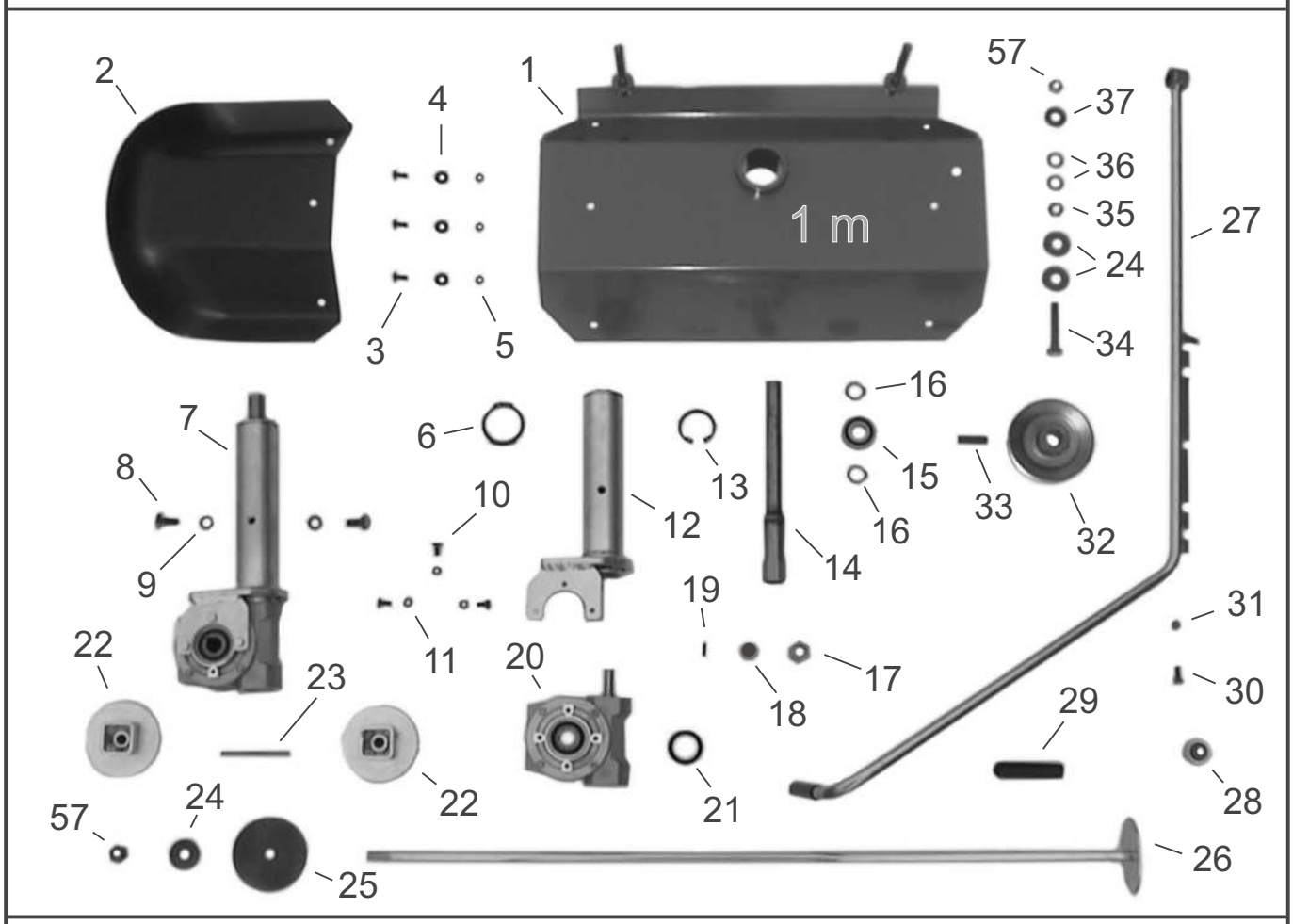
1 m
1
2
3
4
5
6
7
8
9
10
11
12
13
14
15
16
16
17
18
19
20
21
22
22
23
24
24
25
26
27
28
29
30
31
32
33
34
35
36
37
57
57

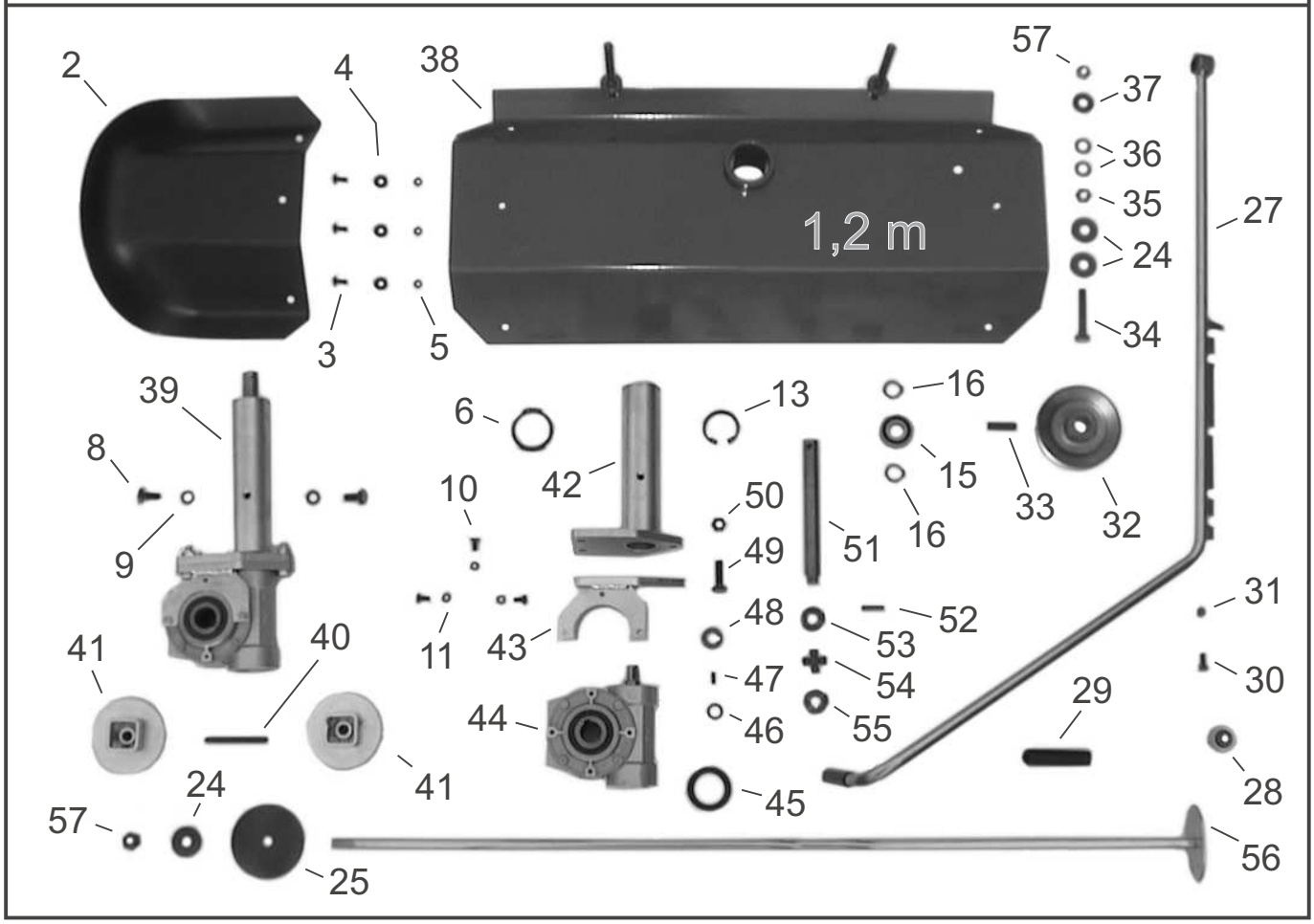
1,2 m
2
3
4
5
6
8
9
10
11
13
15
16
16
24
25
27
28
29
30
31
32
33
34
35
36
37
38
39
40
41
41
42
43
44
45
46
47
48
49
50
51
52
53
54
55
56
57
57

Tafel 1

Pos.	Artikel-Nr.	Bezeichnung	Pos.	Artikel-Nr.	Bezeichnung
1	FKN-101	Bürstendeck 33/44 (1m)	35	4HR-A12 Z1	Mutter M12
2	4HJ-X17	Deck-Ende 100 / 120	36	4HW-A12 Z1	Scheibe ∅12
3	4HO-S44 Z1	Bordwand-Schr. M6x15	37	4HJ-D02 1	Kunststoff-Scheibe
4	4HW-B06 Z1	Scheibe, groß ∅6	38	FKN-132	Bürstendeck 122/33/49 (1,2m)
5	4HR-C06 Z1	Stopmutter M6	39	FKN-229	Bürstengetr. 33/49
6	4HU-A50 1	Sicherungsring 50	40	4KH-P01	Paßfeder 7x8x80
7	FKN-202	Bürstengetr. 33/44 (bis 2019)	41	4AZ-120 Z	Bürstenmitnehmer 49
7	FKN-264	Bürstengetr. 33/44 (ab 2019)	42	FKN-133 Z	Halslager 33/49
8	4HO-A23 Z1	6kt-Schraube M10x20	43	FKB-110 Z	Getriebeflansch
9	4HW-F10 Z1	Federring M10	44	4KB-S01	Schneckengetr. VF49
10	4HO-A07 Z1	6kt-Schraube M6x12	45	4HL-A01	Simmering 40
11	4HW-F06 Z1	Federring M6	46	4HW-P51 1	Paßscheibe 14x1
12	FKN-116 Z	Halslager 33/44 (bis 2019)	47	4KH-P05	Paßfeder
12	FKN-152 Z	Halslager 33/44 (ab 2019)	48	4DA-L01	Distanzring
13	4HU-I42 1	Sicherungsring 42	49	4HO-A25 Z1	6kt-Schraube M10x30
14	FKN-117	Bü-Welle 33/44	50	4HR-C10 Z1	Stopmutter M10
15	4HA-A20	Kugellager (6004 2RS)	51	4DC-H32	Getr.-Welle 33/49
16	4HU-A20 1	Sicherungsring 20	52	4HX-G30 1	Spannhülse 6x30
17	4DS-C01	K-Stück 22	53	4KC-B10	Kupplungsklaue, oben
18	4HK-E11	Ausgleich-Puffer	54	4KC-A20	Kupplungsstück
19	4KH-P04	Paßfeder	55	4KC-A18	Kupplungsklaue, unten
20	4KB-S05	Schneckengetr. VF44	56	FKA-141 Z	Bürstenachse 1,2 m
21	4HL-A02	Simmering 30	57	4HR-C12 Z1	Stopmutter M12
22	4AZ-107 Z	Bürstenmitnehmer 44			
23	4DC-B01	Mitnehmerstab			
24	4HW-B12 Z1	Scheibe, groß ∅12			
25	4DA-E03 Z	Scheibe			
26	FKA-140 Z	Bürstenachse 1m			
27	FKN-203	Schwenkstütze KN kpl.			
28	4HK-S01	Silentblock			
29	4HJ-G02	Griffhülle 15			
30	4HO-A08 Z1	6kt-Schraube M6x16			
31	4HR-C06 Z1	Stopmutter M6			
32	4AZ-A30 Z	K-Scheibe A100-20			
33	4AZ-S01	Spannhülsen Set 1			
34	4HO-A61 Z	6kt-Schraube M12x65			

Tafel 2

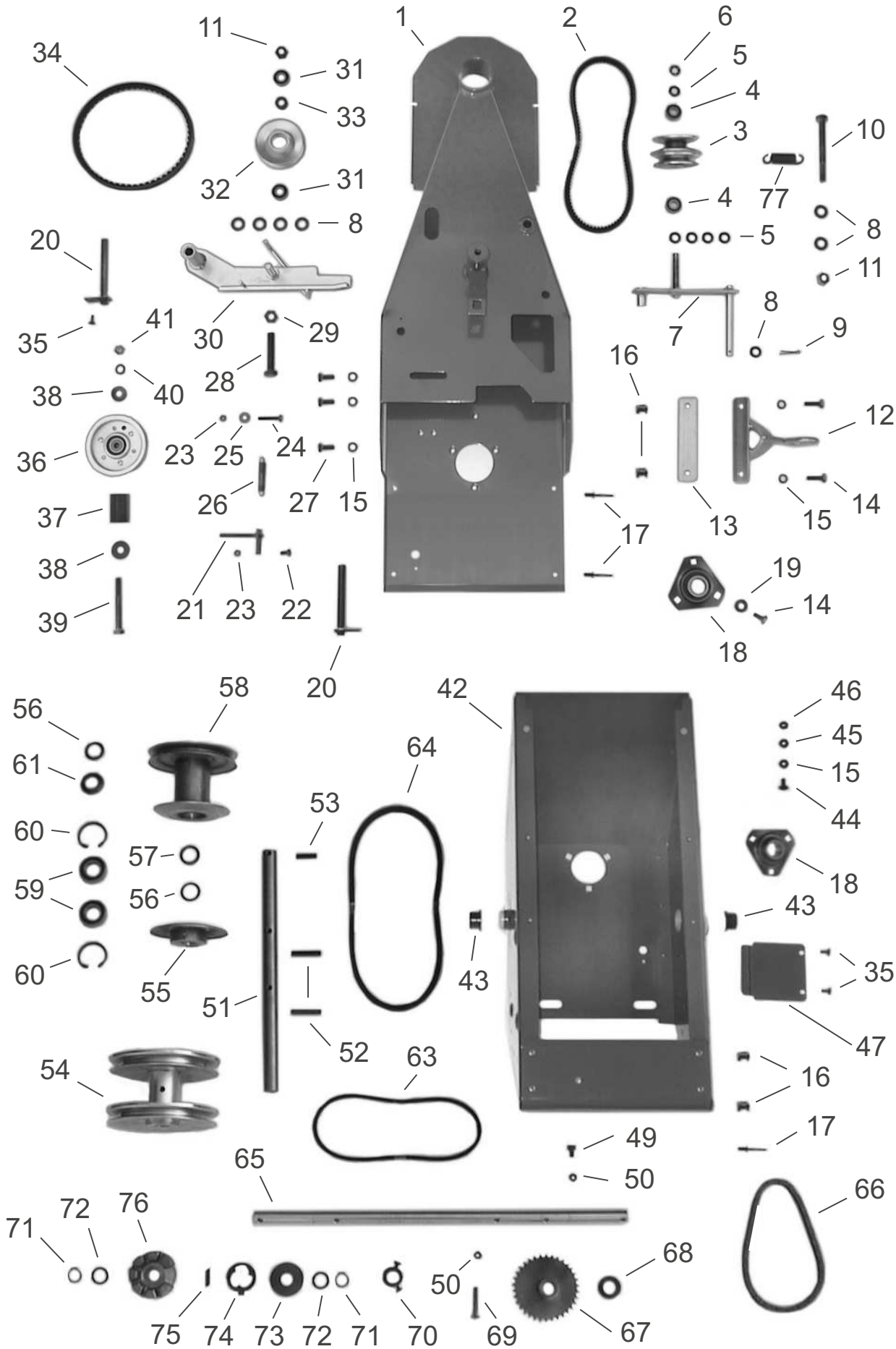
1
2
3
4
5
6
7
8
9
10
11
12
13
14
15
16
17
18
19
20
21
22
23
24
25
26
27
28
29
30
31
32
33
34
35
36
37
38
39
40
41
42
43
44
45
46
47
49
50
51
52
53
54
55
56
57
58
59
60
61
63
64
65
66
67
68
69
70
71
72
73
74
75
76
77

Tafel 2

Pos.	Artikel-Nr.	Bezeichnung	Pos.	Artikel-Nr.	Bezeichnung
1	FKN-108	Bürstenträger	36	4AZ-205	Spannrolle B2
2	4HB-Z23 S	Keilriemen, vorn (XPZ 737)	37	4DC-M10 Z	Hülse KN 46
2	4HB-Z22 S	Keilriemen, hint. (XPZ 1037)	38	4HW-B10 Z1	Scheibe, groß ∅10
3	4AZ-V01	Variator	39	4HO-N80 Z	Zollschraube 3/8 UNC (82,5 mm lg)
4	4HA-A10	Kugellager (6000 2RS)	40	4HW-F10 Z1	Federring M10
5	4HW-A10 Z1	Scheibe ∅10	41	4HR-A52 Z	Zollmutter 3/8 UNC
6	4KC-A46 1	Klemmring 10	42	FKN-233	Geh.-Montage KN
7	FKN-114	Bü-V-Arm	43	4HJ-A02	Bundbuchse (für Achse)
8	4HW-A12 Z1	Scheibe ∅12	44	4HO-I13 Z1	Schloß-Schr. M8x16
9	4HX-E25 Z1	Splint 3,2x25	45	4HW-F08 Z1	Federring M8
10	4HO-C43 Z	6kt-Schraube M12x110	46	4HR-A08 Z1	Mutter M8
11	4HR-C12 Z1	Stopmutter M12	47	4DA-C53	Deckel
12	FKN-121 Z	Rastlager KN	49	4HO-G12 Z1	Innen-6kt-Schr. M8x12
13	4DB-T02 Z	Beilage (nur bei GXV 140)	50	4HR-C08 Z1	Stopmutter M8
14	4HO-A14 Z1	6kt-Schraube M8x20	51	4DC-K07	Vorgelegewelle KN
15	4HW-A08 Z1	Scheibe ∅ 8	52	4HX-H50 1	Spannhülse 8x50
16	4HR-I08 Z1	Käfigmutter M8	53	4HX-H36 1	Spannhülse 8x36
17	4HY-B07 1	Blindniet V2A	54	4AZ-A34 Z	V-Dop-Scheibe KNV
18	4HA-Y25	Y-Lager 25	55	FKN-124 Z	Kuppel-Halbscheibe
19	4HW-D08 Z1	Scheibe, dick ∅8	56	4HW-P59	Paßscheibe 25x1
20	FKN-112 Z	Lagerbolzen	57	4DC-O01 Z	Ring 25
21	FTS-106 Z	K-Führung 65	58	FKN-207	Kuppel-Freilauf 102
22	4HO-A07 Z1	6kt-Schraube M6x12	59	4HA-A25	Kugellager (6005 2RS)
23	4HR-C06 Z1	Stopmutter M6	60	4HU-I47 1	Sicherungsring 47
24	4HO-A11 Z1	6kt-Schraube M6x30	61	4DC-R10 Z	Kegelring 25
25	4HW-B06 Z1	Scheibe, groß ∅ 6	63	4HB-D24 V	Keilriemen => Vari (VB 10x630)
26	4HI-A02	Zugfeder	64	4HB-A20 V	Keilriemen Motor (VB 13x850)
27	4HO-A13 Z1	6kt-Schraube M8x16	64	4HB-X01 S	Keilriemen nur Honda GXV 140 (XPA 13x950)
28	4HO-A61 Z	6kt-Schraube M12x65	65	4DC-H29 Z	Fahrachse 182
29	4HR-A12 Z1	Mutter M12	66	4HD-B56	Kette KN
30	FKN-115 Z	Kuppel-Spanner	67	FKA-101	Kettenrad
31	4HA-A12	Kugellager (6001 2RS)	68	4HW-A20 Z	Scheibe ∅ 20
32	4AZ-A35 Z	Kupplungsrolle	69	4HO-C18 Z1	6kt-Schraube M8x40
33	4DC-H31	Hülse 12-10	70	4KC-A03 Z	Stellring
34	4HB-X18 S	Keilriemen (XPA 590)	71	4HU-A20 1	Sicherungsring 20
35	4KC-A21 1	Bohr-Blechschraube	Fortsetzung siehe Tafel 3		

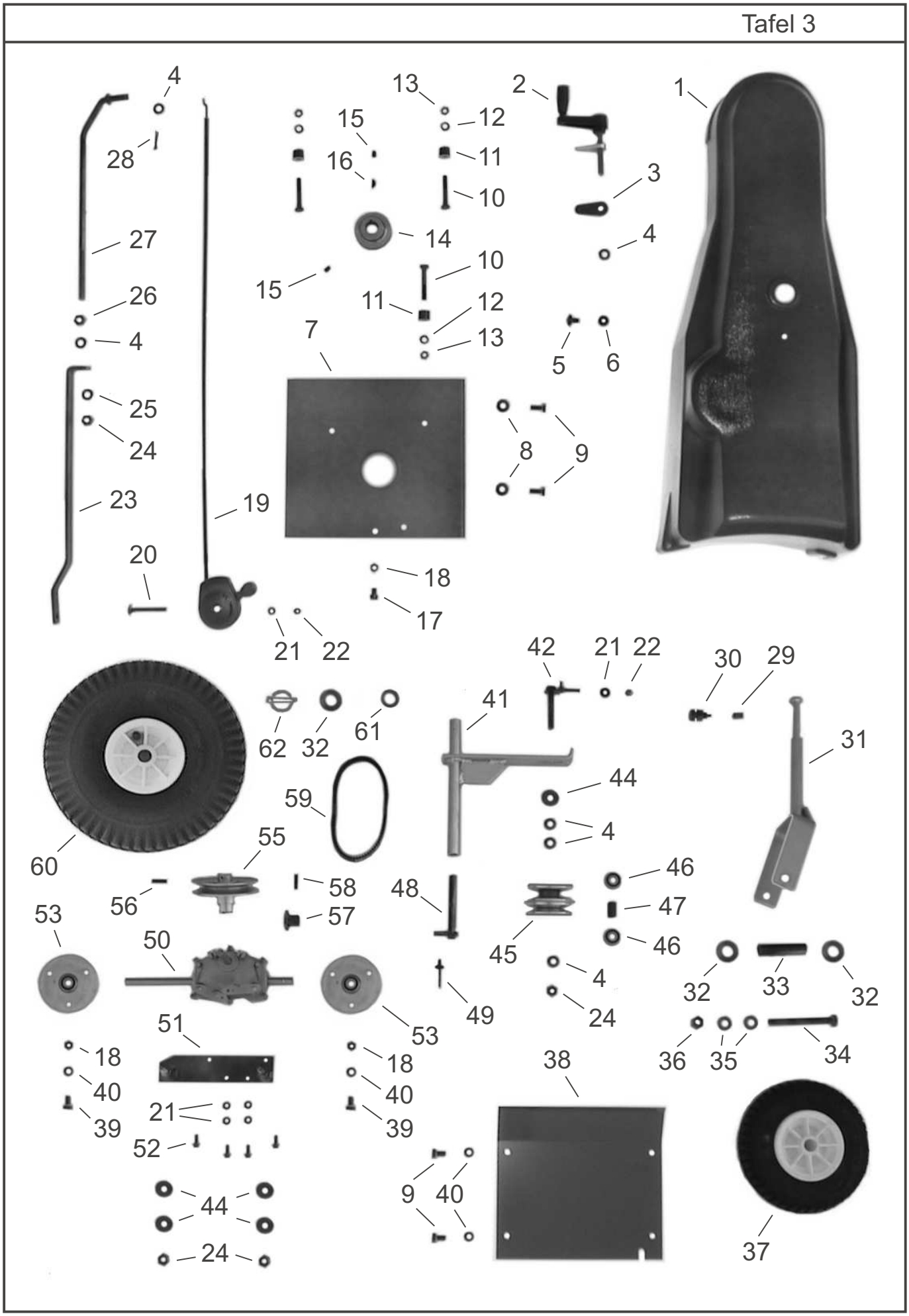
4
28
27
26
4
25
24
23
20
19
13
15
16
12
11
10
14
15
10
11
12
13
7
2
1
3
4
5
6
8
9
18
17
21
22
42
21
22
30
29
41
62
32
61
31
44
59
4
60
55
46
56
58
48
47
57
53
45
46
50
4
32
33
32
49
24
53
51
36
35
34
18
18
38
40
40
21
39
39
52
9
40
44
24
37

Tafel 3

Pos.	Artikel-Nr.	Bezeichnung	Pos.	Artikel-Nr.	Bezeichnung
1	4HJ-X15	K-Schutz KN	32	4HW-A20 Z1	Scheibe ∅21
2	FKA-213	Kurbel	33	4DM-B01 Z	Achshülse
3	4DA-I01 Z	Konterlasche	34	4HO-C43 Z	6kt-Schraube M12x110
4	4HW-A10 Z1	Scheibe ∅10	35	4HW-A12 Z1	Scheibe ∅12
5	4HO-S47 Z1	Bordwandschr. M8x15	36	4HR-C12 Z1	Stopmutter M12
6	4HK-E01 1	Gummischeibe	37	4HN-G01	Luftrad 2.50-4
7	4DA-F46 S	Motorkonsole KN	38	4DA-C54	Heckblech KN
7	4DA-F47 S	Motorkonsole KNX (nur GXV140)	39	4HO-A13 Z1	6kt-Schraube M8x16
8	4HW-D08 Z1	Scheibe, dick ∅8	40	4HW-A08 Z1	Scheibe ∅8
9	4HO-A14 Z1	6kt-Schraube M8x20	41	FKN-111 Z	V-Ausleger
10	4AZ-S22	Motorschrauben-Set	42	FKN-129 Z	V-Lagerung
10	4AZ-S23	Motorschrauben-Set (nur GXV140)	44	4HW-B10 Z1	Scheibe, groß ∅10
11	4DJ-D02 Z	M-Hülse 15	45	4AZ-V01	Variator
12	4HW-F08 Z1	Federring M8	46	4HA-A10	Kugellager (6000 2RS)
13	4HR-A08 Z1	Mutter M8	47	4DM-P01	Hülse V
14	4AZ-A03	Motor-Keilriemen-Scheibe	48	FKN-112 Z	Lagerbolzen
15	4KC-A04 1	Gewindestift M8x10	49	4HY-B07 1	Blindniet V2A
16	4KH-S01	Scheibenfeder	50	4KB-S10	Mota-Getriebe
17	4HO-G12 Z1	Innen-6kt-Schr. M8x12	51	FKN-134 Z	Mota-Getr.-Stütze
18	4HR-C08 Z1	Stopmutter M8	52	4KC-A56 1	GFD-Schraube M5x16
19	4AZ-601	Gaszug Honda GCV	53	4AZ-301 Z	Flanschlager 12
19	4AZ-604	Gaszug Honda GXV 140	55	4AZ-A46 Z	Mota-Scheibe
19	4AZ-607	Gaszug B&S-Motor	56	4HX-F25 1	Spannhülse 5x25
20	4HO-I74 Z1	Schloßschraube M6x60	57	4HE-B04	Ritzel 10
21	4HW-A06 Z1	Scheibe ∅6	58	4HX-F20 1	Spannhülse 5x20
22	4HR-C06 Z1	Stopmutter M6	59	4HB-D25 V	Keilriemen => Vari (VB 10x450)
23	4DB-S05 Z	ZD-Flachstab	60	4HN-G02	Luftrad 4.00-4
24	4HR-C10 Z1	Stopmutter M10	61	4KC-B36 Z1	Paßscheibe 20x1
25	4HW-A10 Z1	Scheibe ∅10	62	4AZ-801 Z	Klappsplint 8/32
26	4HR-A10 Z1	Mutter M10	Fortsetzung von Tafel 2		
27	FKN-113 Z	ZD-Rundstab	72	4KC-B36 Z1	Paßscheibe 20x1
28	4HX-E25 Z1	Splint 3,2x25	73	4HJ-D03	PA-Scheibe 20
29	4HI-B04	Druckfeder	74	4DA-I04	Mitnehmer
30	4KC-B20	Druckschraube	75	4KH-X01	Paßfeder FL
-	FKN-223	Stützrad KN kpl. (Pos.31-37)	76	4DX-A03 Z	FRL-Gehäuse
31	FKN-110 Z	Radgabel KN	77	4HI-A01	Zugfeder 01

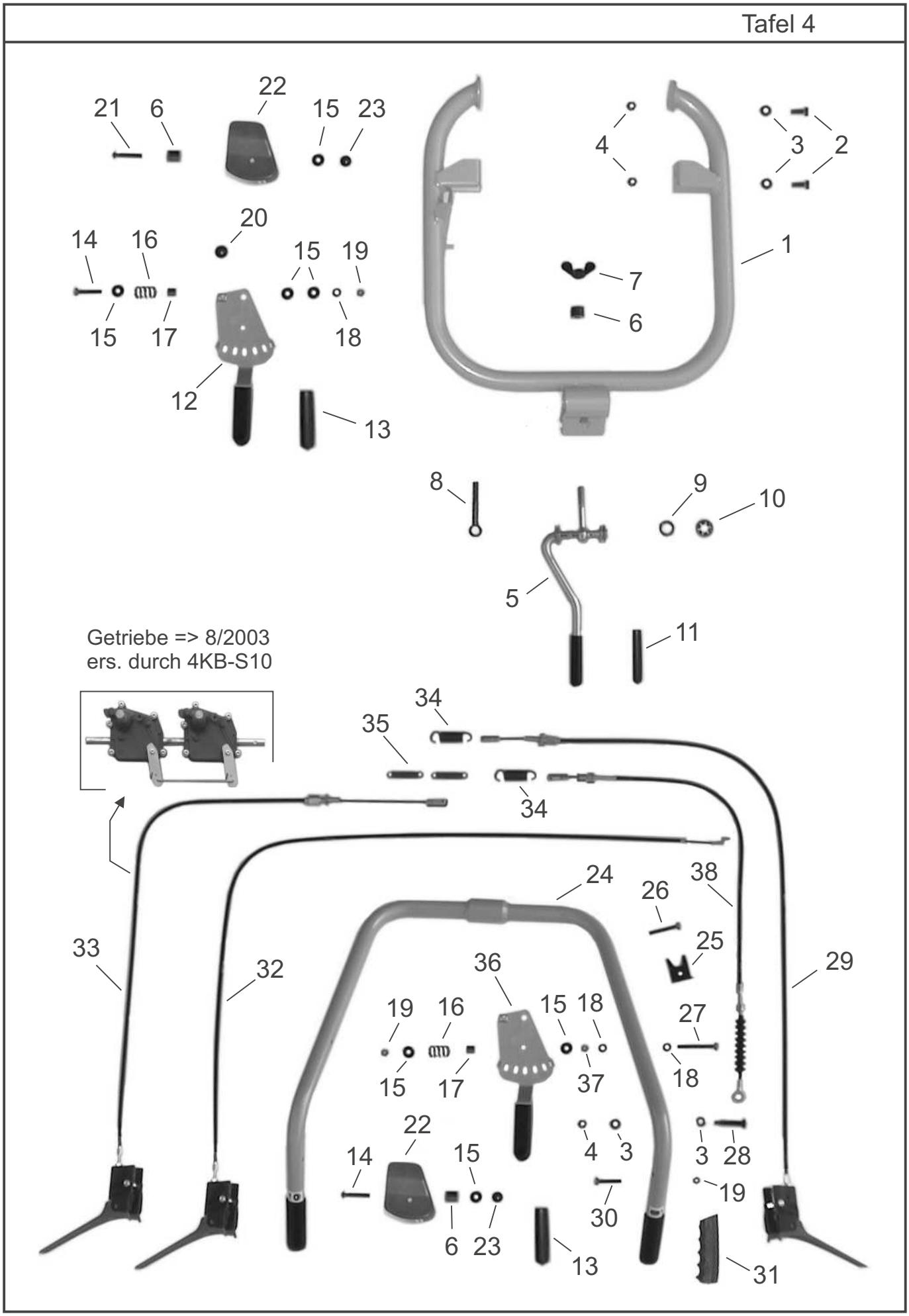
21
6
22
15
23
4
3
2
1
14
16
20
15
19
7
6
15
17
18
12
13
8
9
10
5
11
Getriebe => 8/2003
ers. durch 4KB-S10
34
35
34
24
38
26
25
33
32
36
29
19
16
15
18
27
15
17
37
18
22
4
3
3
28
14
15
19
30
6
23
13
31

Tafel 4

Pos.	Artikel-Nr.	Bezeichnung	Pos.	Artikel-Nr.	Bezeichnung
1	FKN-119	Unterlenker 102	37	4HR-A06 Z1	Mutter M6
2	4HO-A14 Z1	6kt-Schraube M8x20	38	4AZ-711	Variatorzug KN
3	4HW-A08 Z1	Scheibe ∅ 8			
4	4HR-C08 Z1	Stopmutter M8			
5	FKN-213	Lenkerknebel			
6	4DM-D02 Z	Hülse			
7	4HR-K10 Z	Flügelmutter 10			
8	4KC-B33	Augenschraube KN			
9	4HW-A12 Z1	Scheibe ∅ 12			
10	4KC-A15	Federscheibe ok 12			
11	4HJ-G08	Griffhülle 12			
12	FKN-130 Z	V-Schalthebel Bü			
13	4HJ-G02	Griffhülle 15			
14	4HO-A73 Z1	6kt-Schraube M6x35			
15	4HW-B06 Z1	Scheibe, groß ∅ 6			
16	4HI-B05	Druckfeder			
17	4DC-F40 Z	F-Zentrierung			
18	4HW-A06 Z1	Scheibe ∅ 6			
19	4HR-C06 Z1	Stopmutter M6			
20	4KC-A05 1	Klemmkappe 8			
21	4HY-A07 Z1	HR-Niet 6x25			
22	4HJ-X18	V-Kappe			
23	4KC-A08	Klemmkappe 6			
24	FKN-127	Lenker 102			
25	4DA-F50 Z	Bowdenzugstütze KN			
26	4HO-A41 Z1	6kt-Schraube M6x40			
27	4HO-A74 Z1	6kt-Schraube M6x60			
28	4KC-B35 Z	Rastschraube 102			
29	4AZ-709	Kupplungszug (Bürsten-Antr.)			
30	4HO-G41 Z	Innen-6kt-Schr. M6x40			
31	4HJ-G03	Handgriff 25			
32	4AZ-713	Kupplungszug (Fahr-Antr.)			
33	4AZ-710	Kupplungszug (Fahr-Antr. Doppel-Getr.)			
34	4HI-A01	Zugfeder 01			
35	4HI-A02	Rückholfeder			
36	4DA-F41 Z	V-Schalthebel			

Tafel 5

Kehrgut-Behälter

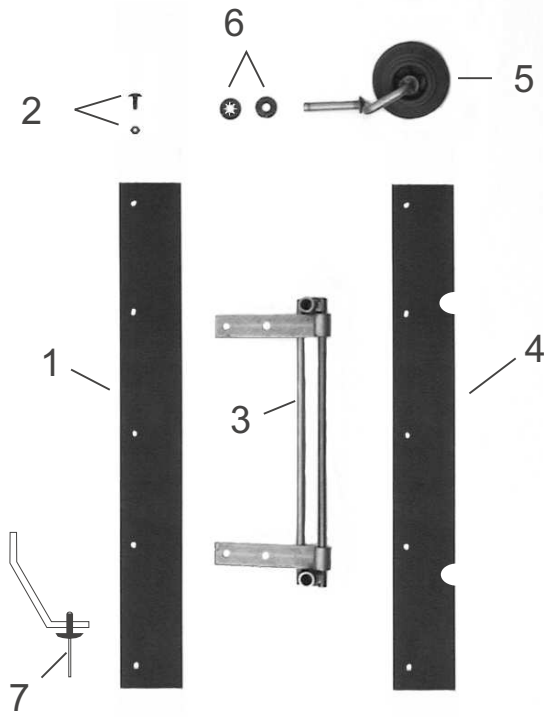

Schnee-Räumschild

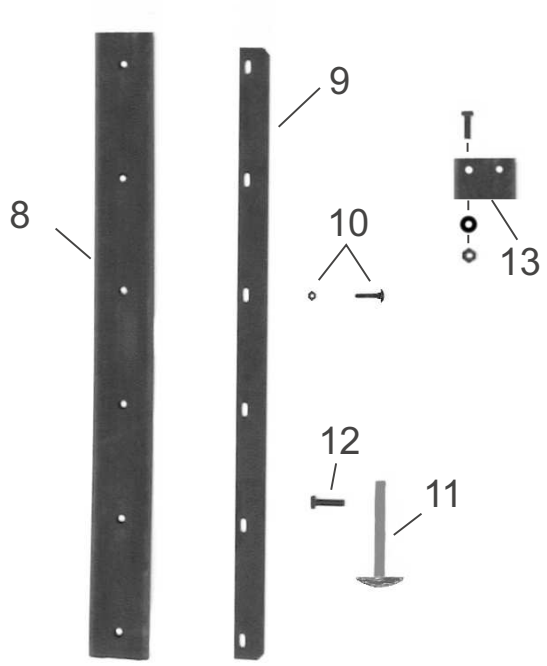

Pos.	Artikel-Nr.	Bezeichnung	Pos.	Artikel-Nr.	Bezeichnung
1	4HK-E14	Gummileiste 1 m (unten)	8	4HK-E05	Schürfleiste 100 (Gummi)
1	4HK-E17	Gummileiste 1,2 m (unten)	8	4HK-E06	Schürfleiste 120 (Gummi)
2	4AZ-S06	Schraubenset Gummileiste	9	4DB-B07 Z	Schiene 100
3	FKG-115 Z	Schwenkadapter 2	9	4DB-B08 Z	Schiene 120
4	4HK-E16	Staubleiste 1 m	10	4AZ-S08	Schrauben-Set Schürfleiste
4	4HK-E18	Staubleiste 1,2 m	11	4KC-A27 Z	Schleifkufe (nur 1,2m)
5	FKG-203	Lenkrolle ET (inkl. 6)	12	4HO-A36 Z1	6kt-Schraube M12x40
6	4AZ-S07	Befest.-Set Lenkrolle (2x)	13	4AZ-S09	Stützgummi-Set (inkl.Schr.)
7	4HY-B05 S1	Blindniet, lang (10 St.)			

Hinweis:

Die DIN- und Normteile aus dieser Liste werden überwiegend in Verpackungseinheiten abgegeben.
Ist die letzte Stelle eines solchen Teiles eine "1", so bedeutet dies eine VE von 10 Stück.

Beispiele: 4HW-A10 Z **1** = 10 Stück Scheiben DIN 125 ø10,5
4HU-A20 **1** = 10 Stück Sicherungsring für Wellen ø20