Ambrogio Robot L400

MD-CO-RO-31- Rev. 2.2 - 24/03/2016 - Ambrogio Robot L400

Previous Revision 2.1

Spare Parts Catalogue

Current Revision 2.2

From 2016-03

Models Type Included	
5400BA0	**Ambrogio Robot L400B**
5400DE0	**Ambrogio Robot L400 Deluxe**
5400EL0	**Ambrogio Robot L400 Elixe**

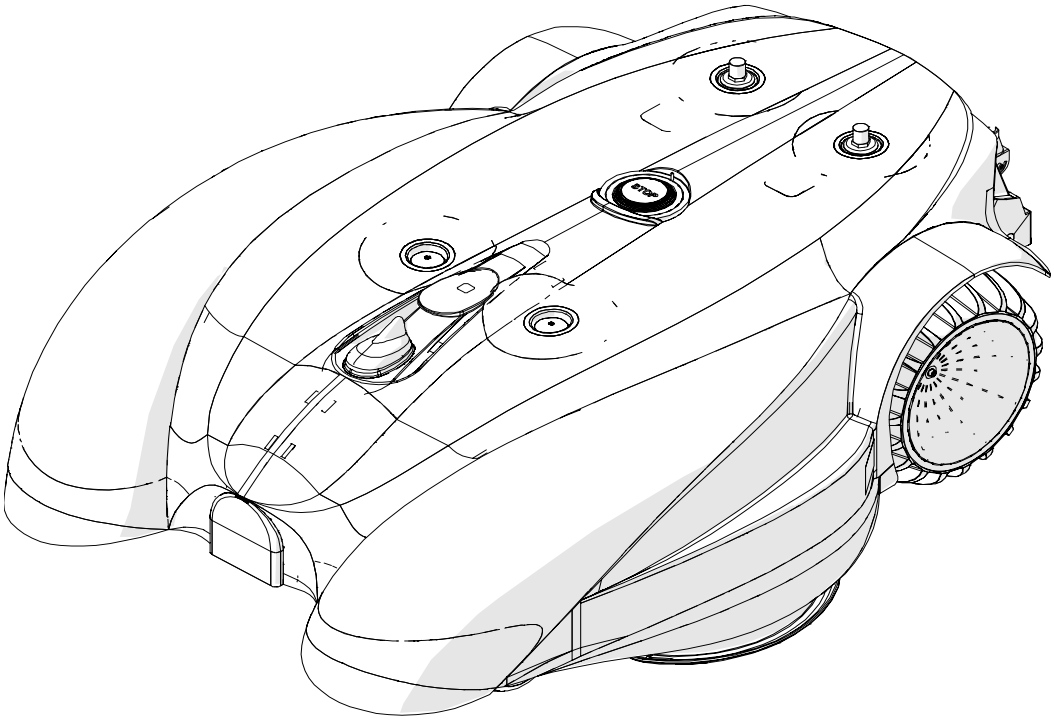

Price List. Only for Italy. Delivery cost not included

Listino al pubblico. Trasporto non incluso

ZUCCHETTI CENTRO SISTEMI
LE SOLUZIONI CHE CREANO SUCCESSO

Tav. Tab. Taf.	01	0	Accessori - Accessory

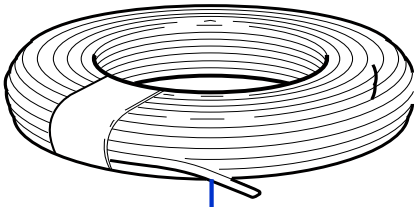

2

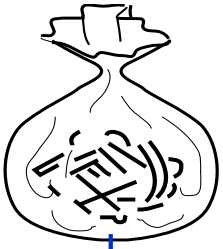

3

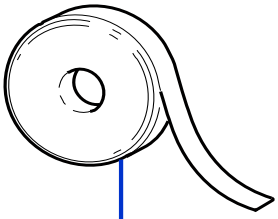

4

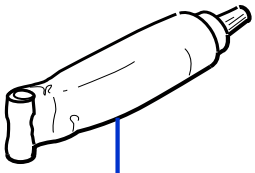

5

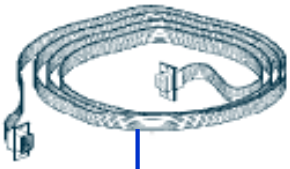

6

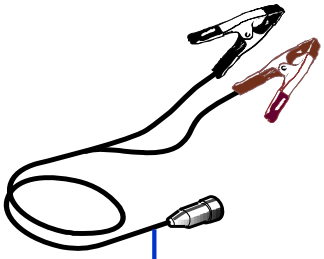

7

9

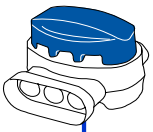

10

Tav. Tab. Taf. 01 | 0

Prezzo 22% IVA Inclusa. Price with 22% VAT Included.

Prezzo senza IVA. Price without VAT

Rif.	Code	Qt.in Robot		(IT) Descrizione * (GB) Description	MOQ	Net Price	Public Price
2	CS_E0002OS	1	MT 100	Cavo - Cable	1		
2	CS_E0002	1	MT 150	Cavo - Cable	1		
2	CS_E0002_2	1	MT 200	Cavo - Cable	1		
2	CS_E0002_3	1	MT 300	Cavo - Cable	1		
2	CS_E0002_5	1	MT 500	Cavo - Cable	1		
2	CS_E0002_10	1	MT 1000	Cavo - Cable	1		

Consegna in 45 giorni dall'ordine - Delivery Time 45 days from order date

3	200A00100A	0-1	(100 Pz)	Conf. Chiodi - Nails Bag	1		
3	200A00200A	0-1	(200 Pz)	Conf. Chiodi - Nails Bag	1		
4	CS_C0111	0		Nastro Agglomerante - Stretch Electrical Tape	1		
5	CS_C0109	0	200 Gr	Grasso - Grease	1		
6	AMBCAPROG	0		Programming Cable - Cavo Programmazione	1		
7	CB01RICINV3	0		Kit Ricarica Invernale - Kit for Winter Garaging	1		
9	045_TABLET	0		Tablet - Tablet	1		
10	200A00003	1		(3pcs) - Connettore - Connector	1		
10	200A00001	0		(10pcs) - Connettore - Connector	1		
10	200A00050	0		(50pcs) - Connettore - Connector	1		

Solo per rivenditoiri
Only for dealer

Code			(IT) Descrizione * (GB) Description	MOQ	Net Price
CS_E0032			Kit test batteria - battery test Kit	1	No discount
CS_BT_USB			Convertitore USB-Bluetooth - USB-Bluetooth Converter	1	No discount

Tav. Tab. Taf.	02	0

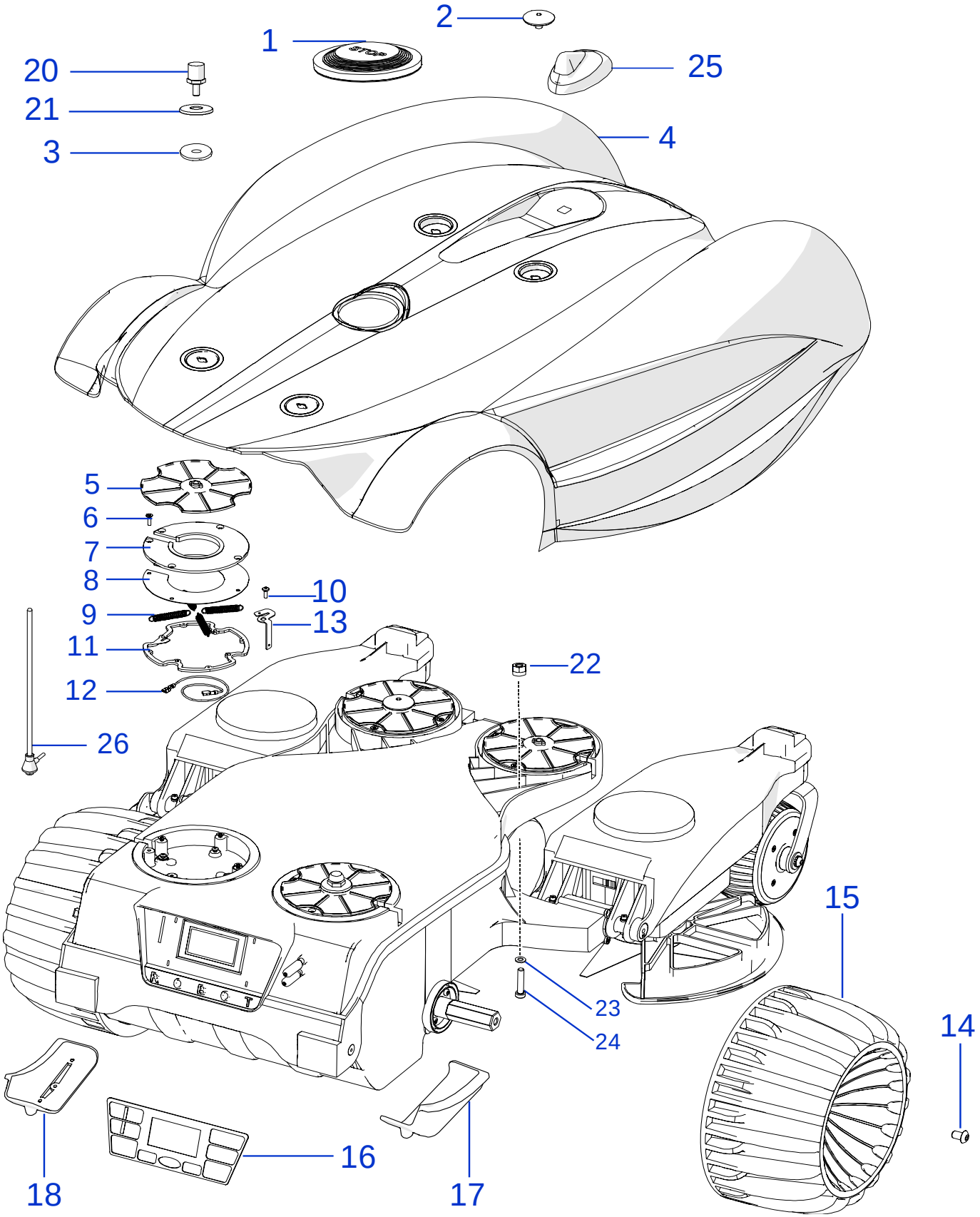

Tav.
Tab.
Taf.

02 | 0

Prezzo 22% IVA Inclusa. Price with 22% VAT Included.

Prezzo senza IVA. Price without VAT

Rif.	Code	Qt.in Robot		(IT) Descrizione * (GB) Description	MOQ	Net Price	Public Price
1	**200Z16100A**	1		Stop Emergency - Stop Emergency	1		
2	**400Z10900A**	2		Vite - Screw	1		
3	**025_D0080.4**	4		Guarnizione - Gasket	1		
4	**400Z10300A**	1	L400	Gruppo Calotta Carbon - Cap Set	1		
5	**400Z20100A**	4		Flangia - Support	1		
6	**C00172**	20		Vite - Screw	100		
7	**110Z00700AE**	4		Supporto - Support	1		
8	**110Z01200A**	4		Supporto - Support	1		
9	**110Z13300A**	16		Molla - Spring	10		
10	**C00210**	16	M4x12	Vite - Screw	100		
11	**110Z00300A.1**	4		Anello - Ring	1		
12	**110E00300A**	2		Cavo ricarica - Recharging Cable	1		
13	**400Z16100A**	2		Contatto metallico - Metal contact	1		
14	**C00161**	2		Vite - Screw	10		
15	**400Z01800A**	2		Ruota Posteriore - Rear Wheel	1		
16	**400Z05000A**	1	L400	Tastiera - Keyboard	1		
17	**400Z17600A**	1	Right	Pulisci Ruota - Wheel Cleaning Spindle	1		
18	**400Z18000A**	1	Left	Pulisci Ruota - Wheel Cleaning Spindle	1		
20	**030Z03400A**	2		Pomello di ricarica - Recharging Bolt	1		
21	**030Z03100A**	2		Anello - Ring	1		
22	**C00650**	2		Dado - Bolt	10		
23	**C00075**	2		Rondella - Washer	100		
24	**C00697**	2		Vite - Screw	10		
25	**C01268**	1		Antenna GPS - GPS Antenna	1		
26	**400Z35300A**	1	Elite	Antenna - Antenna	1		

Tav. Tab. Taf.	03	0

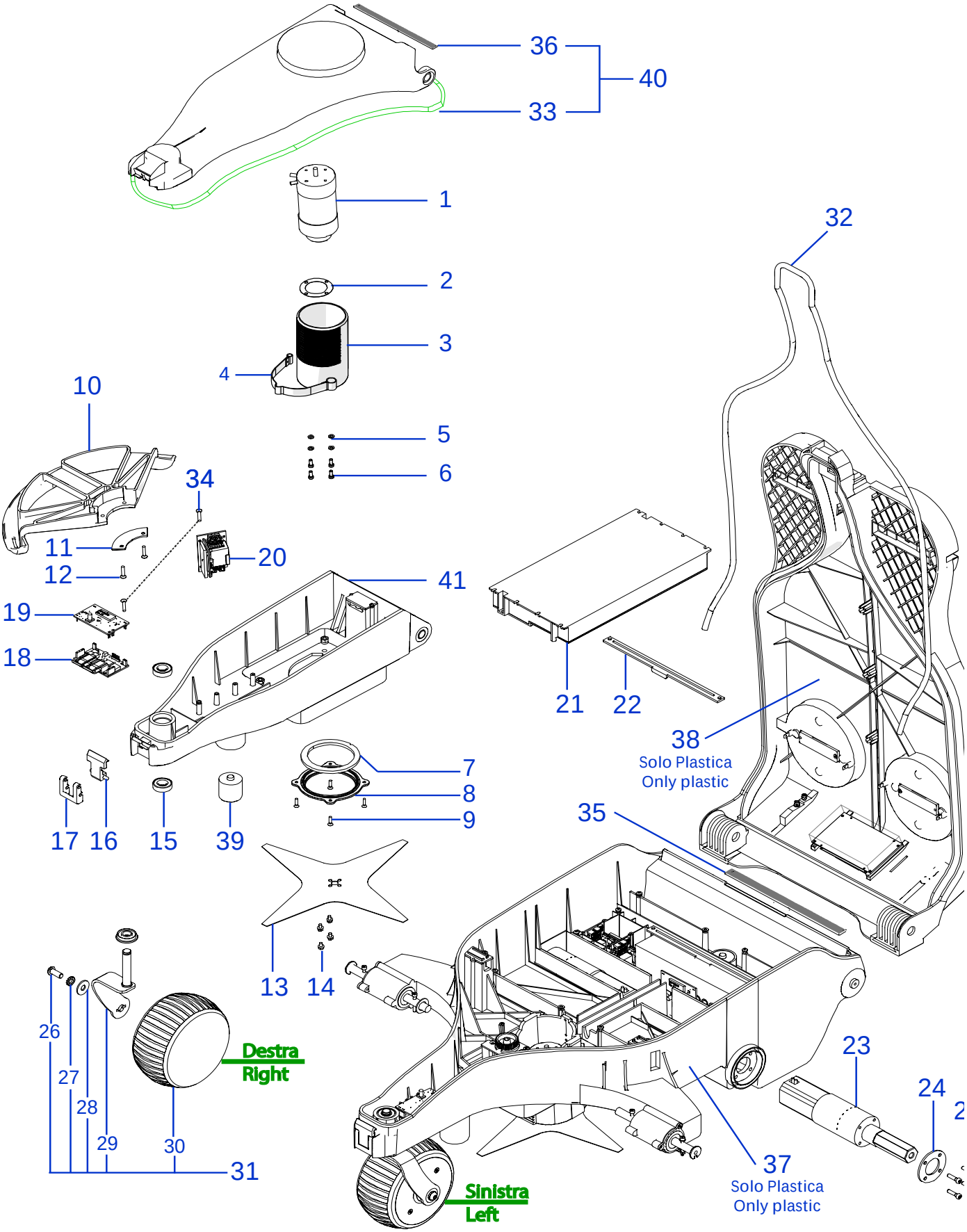

Tav.
Tab.
Taf.

03

0

Prezzo 22% IVA Inclusa. Price with 22% VAT Included.

Prezzo senza IVA. Price without VAT

Rif.	Code	Qt.in Robot		(IT) Descrizione * (GB) Description	MOQ	Net Price	Public Price
1	400Z39100A	3	Brushless	(Brushless) - Motore di Taglio - Group Cutting Motor	1		
2	051Z15700B	3		Guarnizione - Gasket	10		
3	400Z36100A	3		Supporto Motore - Motor support	1		
4	051Z05400B	3		Piastra Elastica - Elastic plate	1		
5	C00016	12		Rondella - Washer	100		
6	C00035	12		Vite - Screw	100		
7	200Z18800B	3		Guarnizione - Gasket	1		
8	200Z19100A	3		Piastra - Plate	1		
9	C00172	12		Vite - Screw	100		
10	400Z14700D	2		Campana - Blade guard	1		
10	400Z36400A	1	Inner right arm	Campana - Blade guard	1		
10	400Z36500A	1	Inner left arm	Campana - Blade guard	1		
11	400Z36600A	2		Supporto Campana - Bell Support	1		
12	C00603	4		Vite - Screw	100		
13	CS_D0112_02	3	4KF Ø29 Cm	Lama piana a 4 Punte - 4 knives flate blade	1		
14	C00212	12		Vite - Screw	100		
15	CS_C0016A	6		Cuscinetto - Bearing	1		
16	110Z01000A	3		Chiusura Superiore - Upper Closing	1		
17	110Z01100A	3		Chiusura Inferiore - Lower Closing	1		
18	400E01400A	2		Scheda braccio - Arm Board	1		
19	050E00300A	3		(RX-S1) Ricevitore - Receiver	1		
20	400E00400A	3		Driver - Driver	1		
21	300Z20800A	2	Lithium (25.9V 15A)	(Type B) - Batteria - Battery	1	to enduser	
22	200Z03000A	1		Bloccascheda - Board block	1		
23	400Z07000A	2	P52 Brushless	Motoriduttore - Motor Reducer	1		
24	400Z02600A	2		Supporto Ruota - Wheel support	1		
25	C00140	8		Vite - Screw	8		
26	C00132	3		Vite - Screw	8		
27	C00126	3		Rondella Dentata - Toothed Washer	8		
28	C00100	3		Rondella - Washer	8		
29	400Z12500A	1		Albero Destro - Right Shaft	1		
29	400Z17100A	2		Albero Sinistro - Left Shaft	1		
30	400Z01400A	3		Ø 176 - Copertone - Tire	1		
31	400Z17700A	1		Gruppo Ruota Destra - Right Wheel Group	1		
31	400Z17900A	2		Gruppo Ruota Sinistra - Left Wheel Group	1		
32	C00983	1		Guarnizione - Gasket	1		
33	400Z18500A	2		Guarnizione - Gasket	1		
34	C00607	16		Vite - Screw	100		
35	400Z18400A	1		Guarnizione - Gasket	10		
36	400Z18600A	2		Guarnizione - Gasket	10		
37	400Z35900A	1		Scocca - Body	1		
38	400Z04600A	2		Scocca superiore - Upper Body	1		
39	CS_C0004_L	3		Bobina - Coil	1		
40	400D00019	2		Cover Braccio - Arm Cover	1		
41	400D00015	2		Supporto Braccio - Arm Body	1		

Tav. Tab. Taf.	04	0

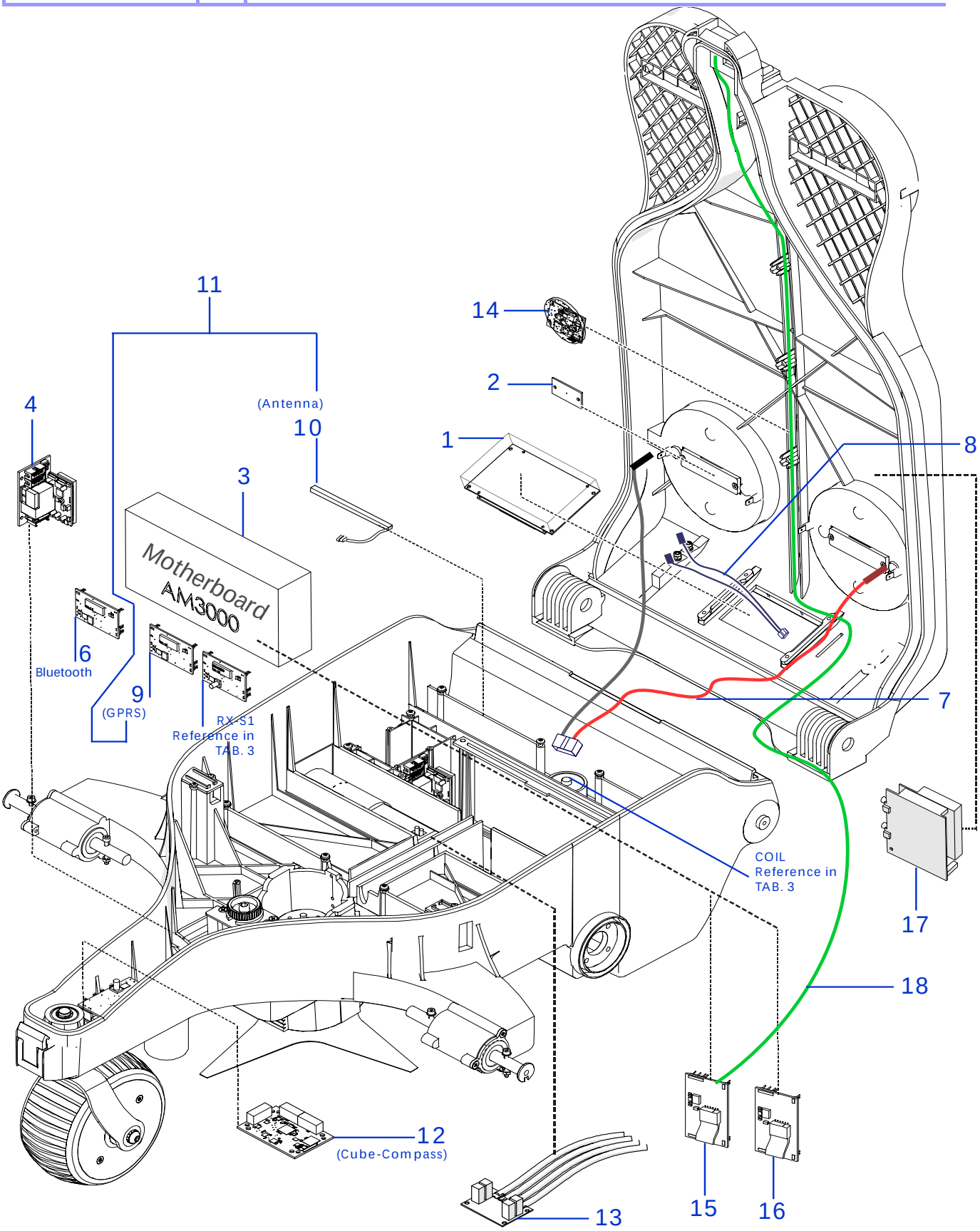

Tav.
Tab.
Taf.

04

0

Prezzo 22% IVA Inclusa. Price with 22% VAT Included.

Prezzo senza IVA. Price without VAT

Rif.	Code	Qt.in Robot		(IT) Descrizione * (GB) Description	MOQ	Net Price	Public Price
1	400E00300A	1		Display - Display	1		
2	CS_E0031_A	2		Scheda Sensore Urto - Bump Board	1		
3	400E01100A	1		Scheda Madre CPU - Mother Board CPU	1		
4	400E00400A	2		Driver - Driver	1		
6	400E01600A	1		Ricevitore Bluetooth - Bluetooth Receiver	1		
7	CB04_L400.1	1		Ricarica - Recharge Cabling	1		
8	CB011_L300.1	1		Cavo Sensore Pioggia - Rain sensor Cabling	1		
9	400E02200A	1		Scheda GSM - GSM Board	1		
10	CS_ANT_GSM	1		Antenna - Antenna	1		
11	400_GSMANT	1		Kit - Scheda GSM - GSM Board kit	1		
12	400E02800A	1		Scheda Cubo - Cube Board	1		
13	400E03600A	1		HUB Batteria - HUB Battery	1		
14	400E03200A	1		Scheda Emergency - Emergency board	1		
15	400E03300A	1	Basic, Deluxe	Scheda ZCS GPS - GPS ZCS Board	1		
16	400E03400A	1	Elite	Bridge GPS scheda madre - Bridge GPS main board	1		
17	400E04000A	1	Elite	ZCS GPS Carrier -	1		
18	C01503	1	Basic, Deluxe	Cablaggio GPS - GPS Cabling	1		

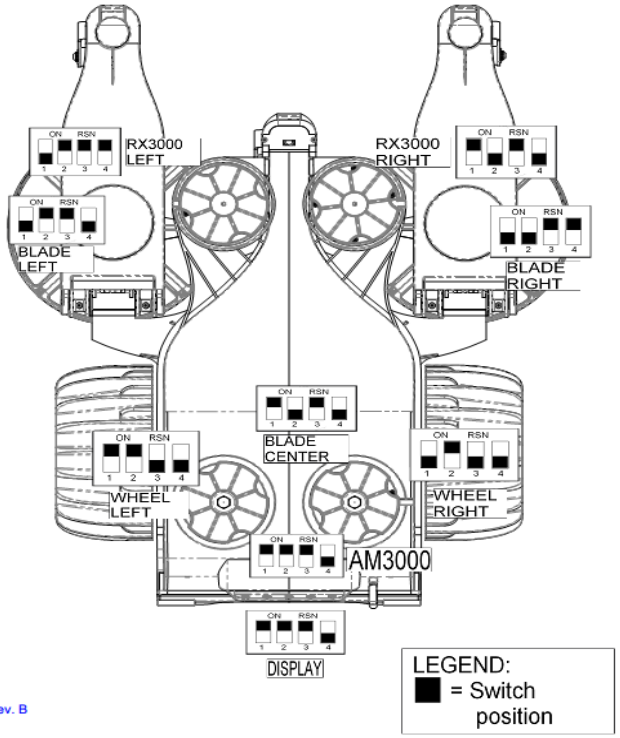

Rev. B

Tav. Tab. Taf.	05	0

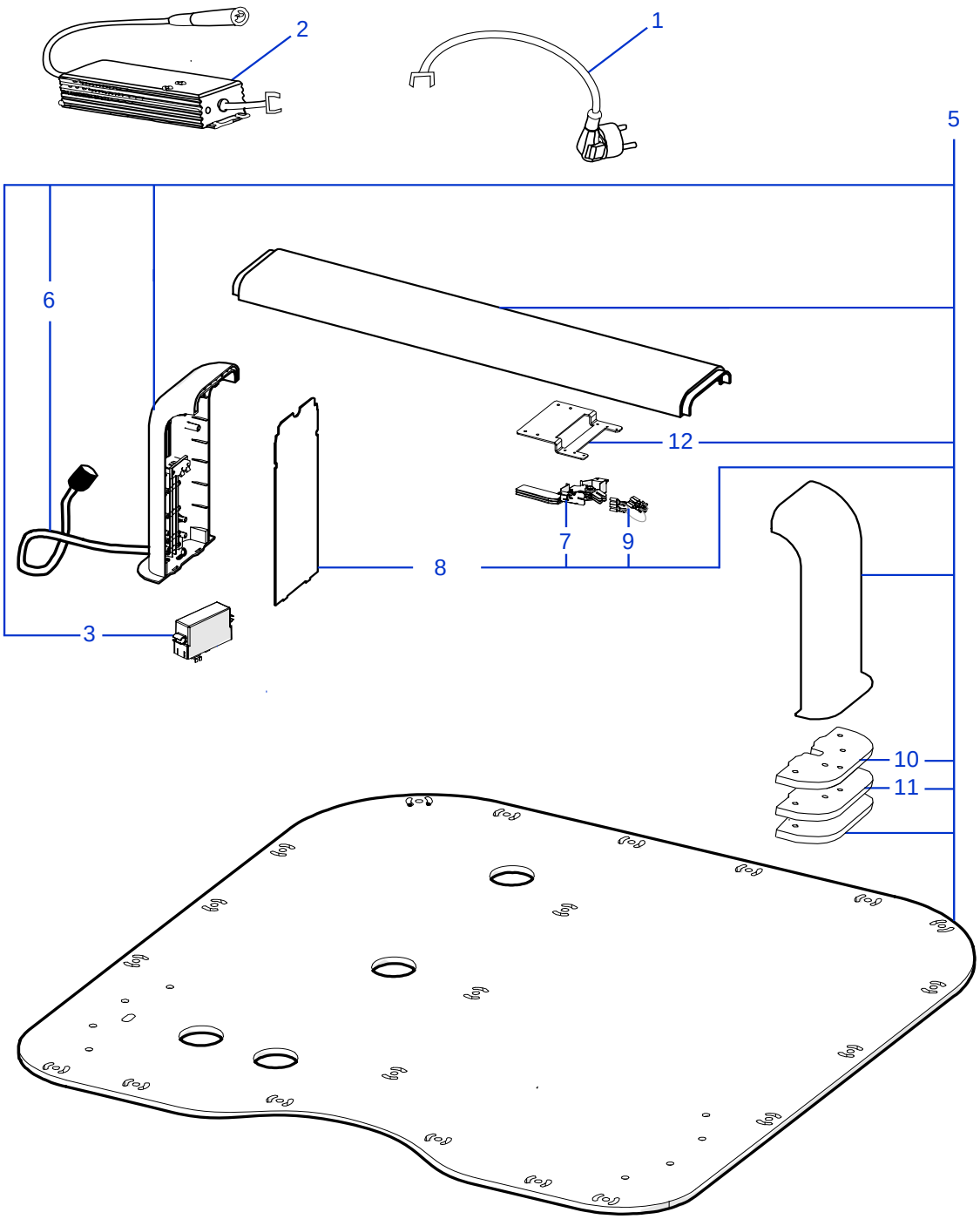

Tav.
Tab.
Taf.

05

0

Prezzo 22% IVA Inclusa. Price with 22% VAT Included.

Prezzo senza IVA. Price without VAT

Rif.	Code	Qt.in Robot		(IT) Descrizione * (GB) Description	MOQ	Net Price	Public Price
1	**50_C0008_00**	1	Schuko	Cavo Alimentazione - Supply Cable	1		
1	**50_C0004_00**	1	USA	Cavo Alimentazione - Supply Cable	1		
1	**50_C0011_00**	1	GB	Cavo Alimentazione - Supply Cable	1		
1	**50_C0012_00**	1	CH	Cavo Alimentazione - Supply Cable	1		
2	**AMBELPB360-P**	1	29.3V 12Ah	Caricabatteria - Battery Charger	1		
3	**051Z17100A**	1		(TX-S2) Trasmettitore - Trasmitter	1		
5	**030Z15900A_15**	1		Base Completa - Complete Base	1		
6	**CB01_400S2**	1		Cavo alimentazione ricarica - Recharging supply cable	1		
7	**030Z11200A**	1		Piastra di Ricarica destra - Right recharging plate	1		
7	**030Z10900A**	1		Piastra di Ricarica sinistra - Left recharging plate	1		
8	**030Z16300A**	2		Coperchio Laterale - Lateral cap	1		
9	**CB01_PONTE**	2		Cavo Ponte - Bridge Wire	1		
10	**030Z15300A**	2		Distanziale - Spacer	1		
11	**030Z16000A**	4		Distanziale - Spacer	1		
12	**030Z15800B**	2		Staffa - Bracket	1		