Pièces de rechange
Spare parts list

34000**01**

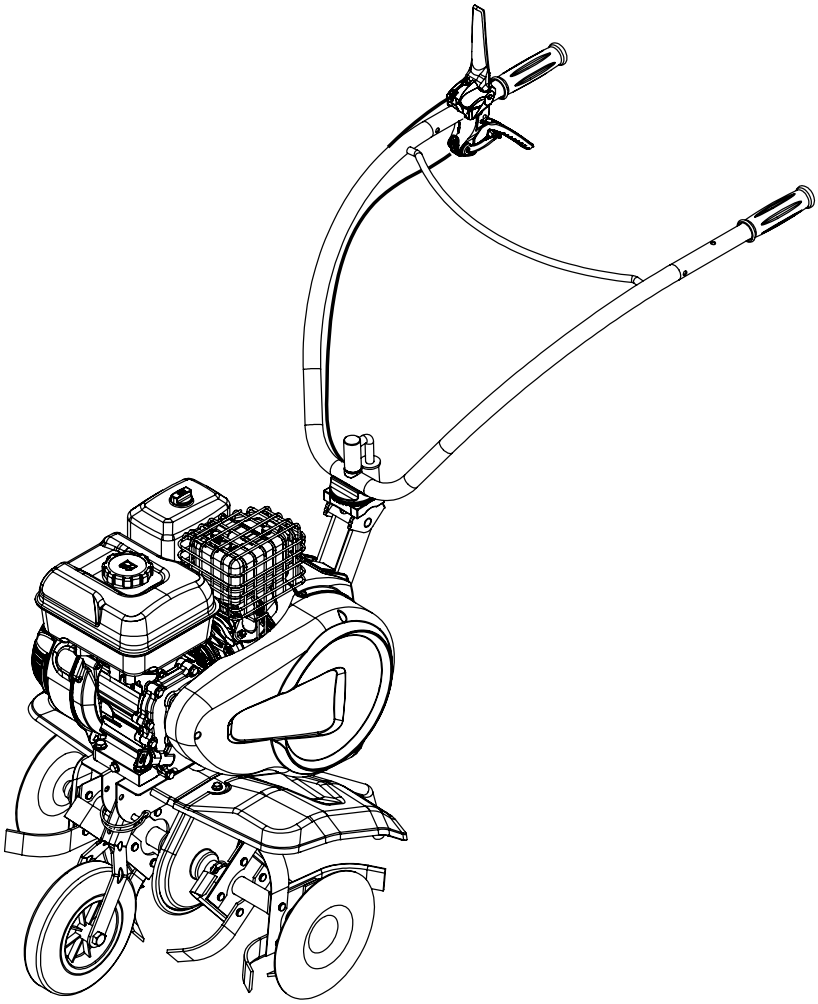

MOTOBECHE
MOTO-DIGGER

0534010001_-

06/2017

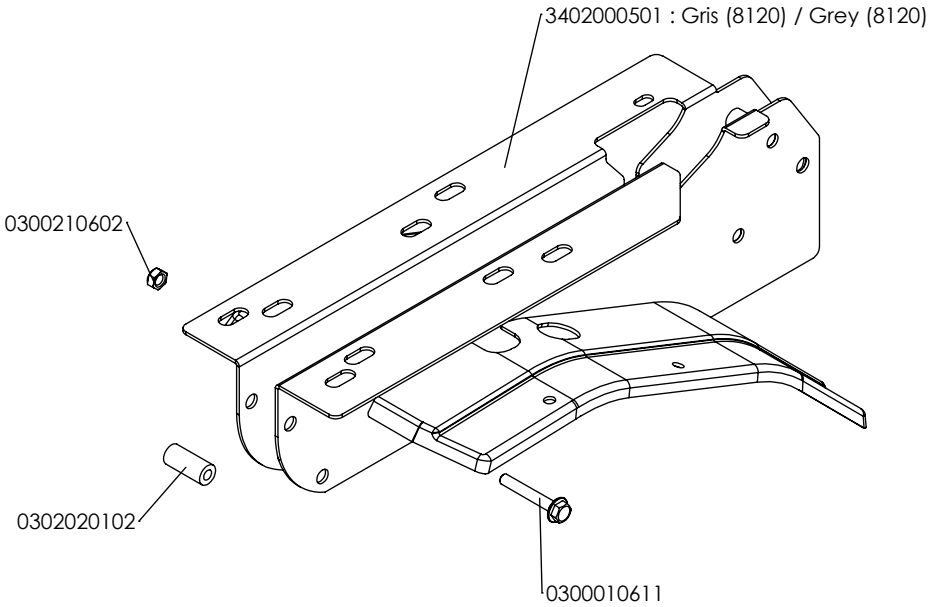
3402000501 : Gris (8120) / Grey (8120)
0300210602
0302020102
0300010611

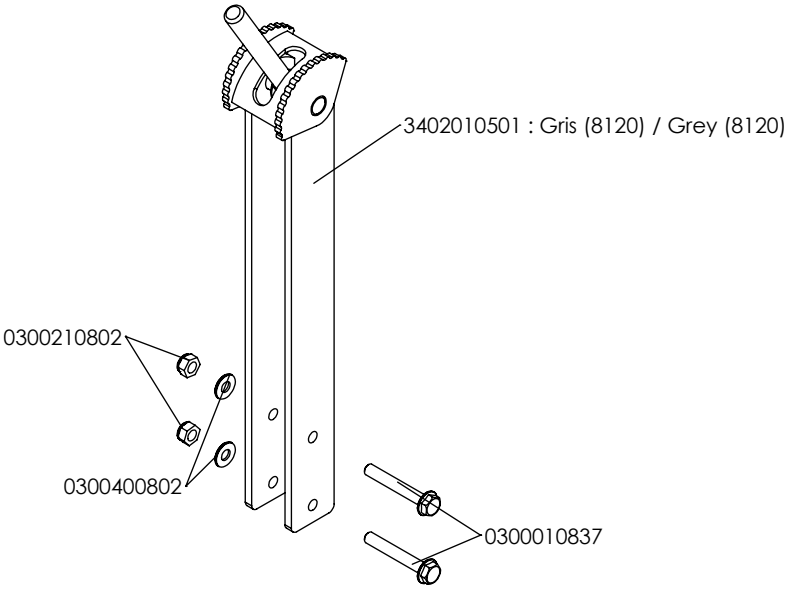
3402010501 : Gris (8120) / Grey (8120)
0300210802
0300400802
0300010837

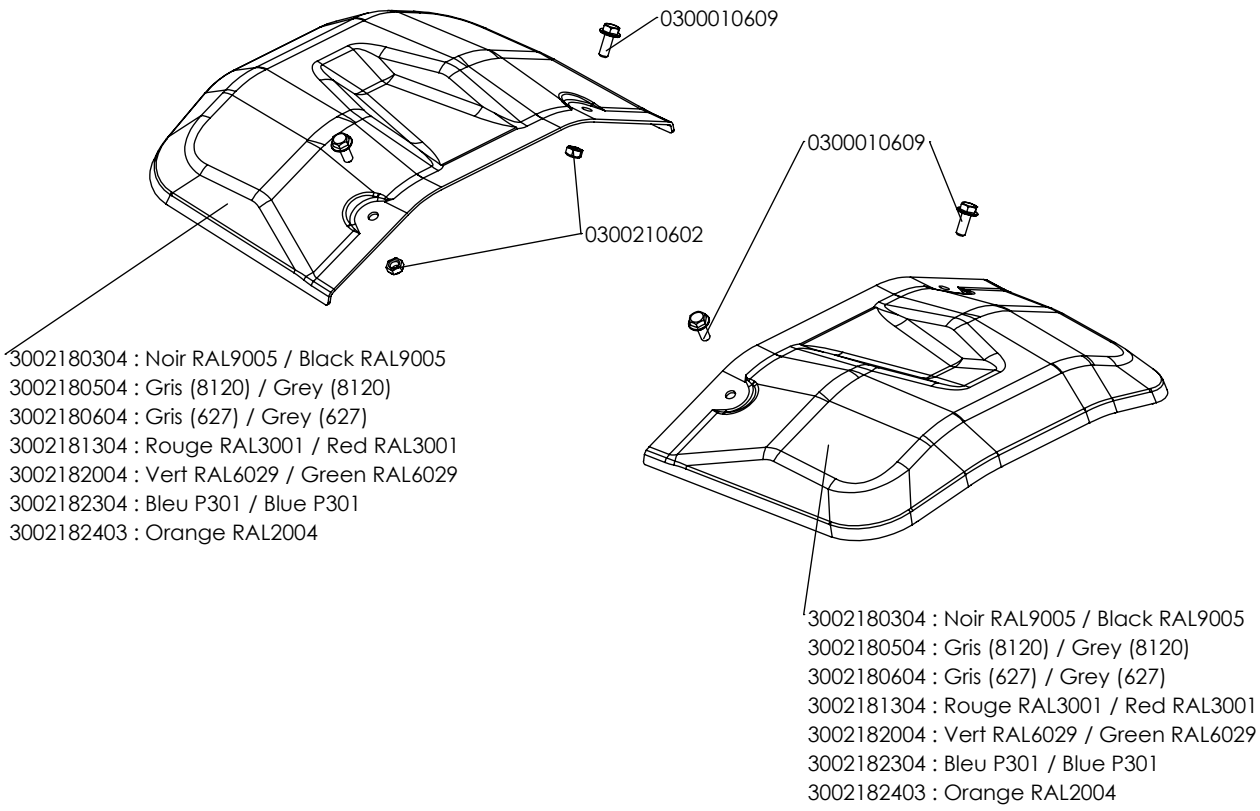
0300010609
0300010609
0300210602
3002180304 : Noir RAL9005 / Black RAL9005
3002180504 : Gris (8120) / Grey (8120)
3002180604 : Gris (627) / Grey (627)
3002181304 : Rouge RAL3001 / Red RAL3001
3002182004 : Vert RAL6029 / Green RAL6029
3002182304 : Bleu P301 / Blue P301
3002182403 : Orange RAL2004
3002180304 : Noir RAL9005 / Black RAL9005
3002180504 : Gris (8120) / Grey (8120)
3002180604 : Gris (627) / Grey (627)
3002181304 : Rouge RAL3001 / Red RAL3001
3002182004 : Vert RAL6029 / Green RAL6029
3002182304 : Bleu P301 / Blue P301
3002182403 : Orange RAL2004

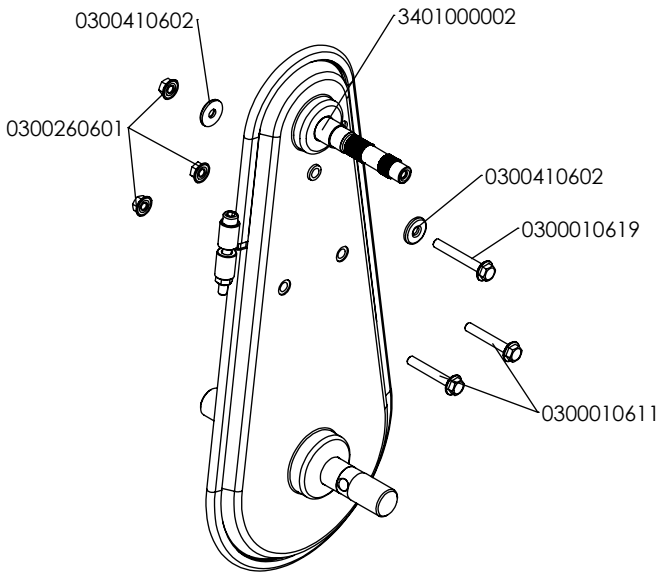
0300410602
3401000002
0300260601
0300410602
0300010619
0300010611

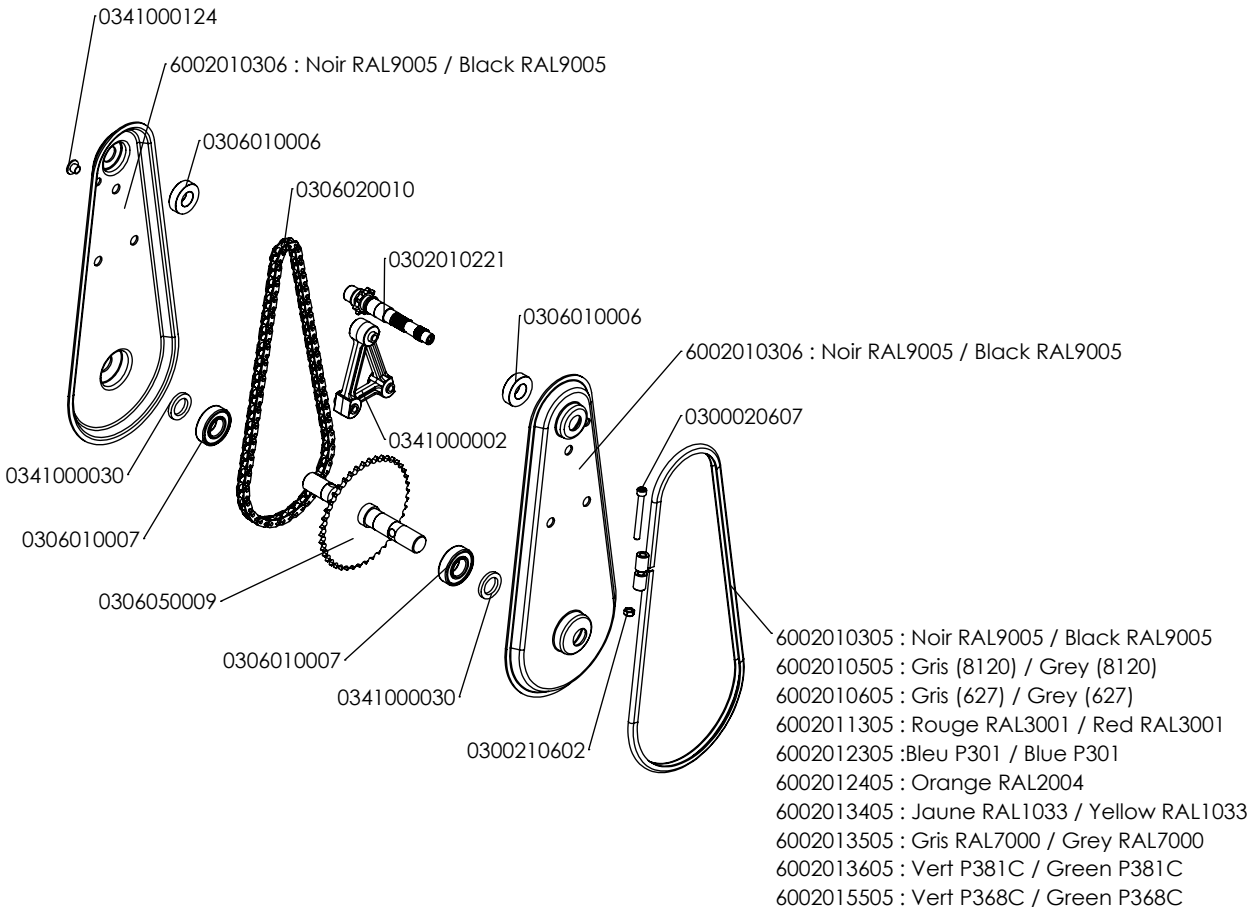
0341000124
6002010306 : Noir RAL9005 / Black RAL9005
0306010006
0306020010
0302010221
0306010006
6002010306 : Noir RAL9005 / Black RAL9005
0300020607
0341000002
0341000030
0306010007
0306050009
0306010007
0341000030
0300210602
6002010305 : Noir RAL9005 / Black RAL9005
6002010505 : Gris (8120) / Grey (8120)
6002010605 : Gris (627) / Grey (627)
6002011305 : Rouge RAL3001 / Red RAL3001
6002012305 :Bleu P301 / Blue P301
6002012405 : Orange RAL2004
6002013405 : Jaune RAL1033 / Yellow RAL1033
6002013505 : Gris RAL7000 / Grey RAL7000
6002013605 : Vert P381C / Green P381C
6002015505 : Vert P368C / Green P368C

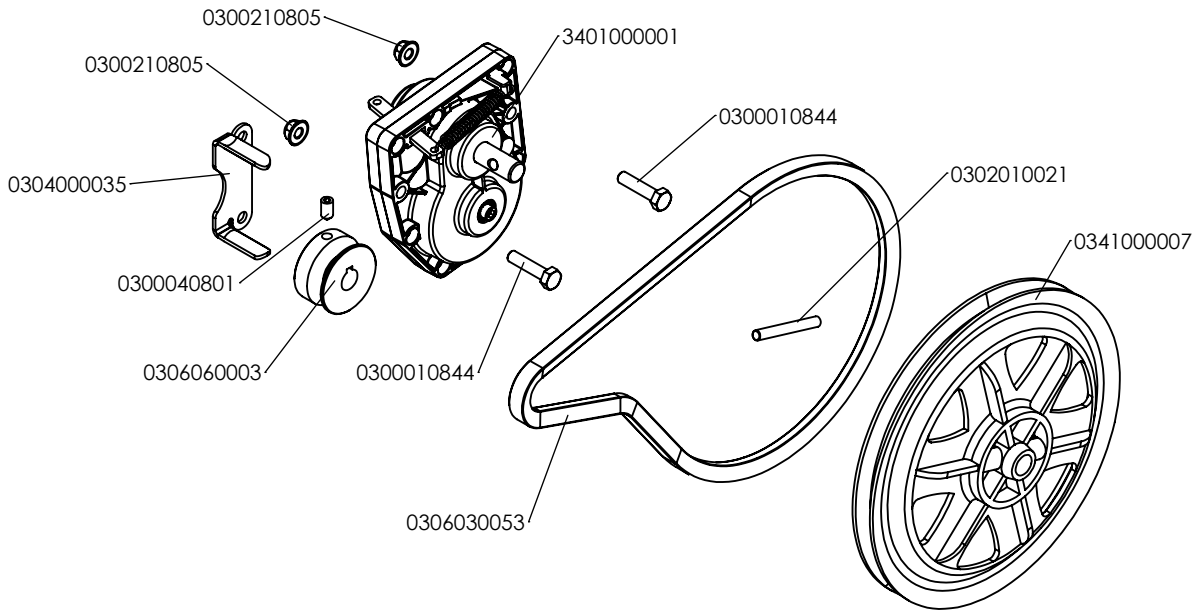
0300210805
0300210805
3401000001
0300010844
0304000035
0302010021
0341000007
0300040801
0306060003
0300010844
0306030053

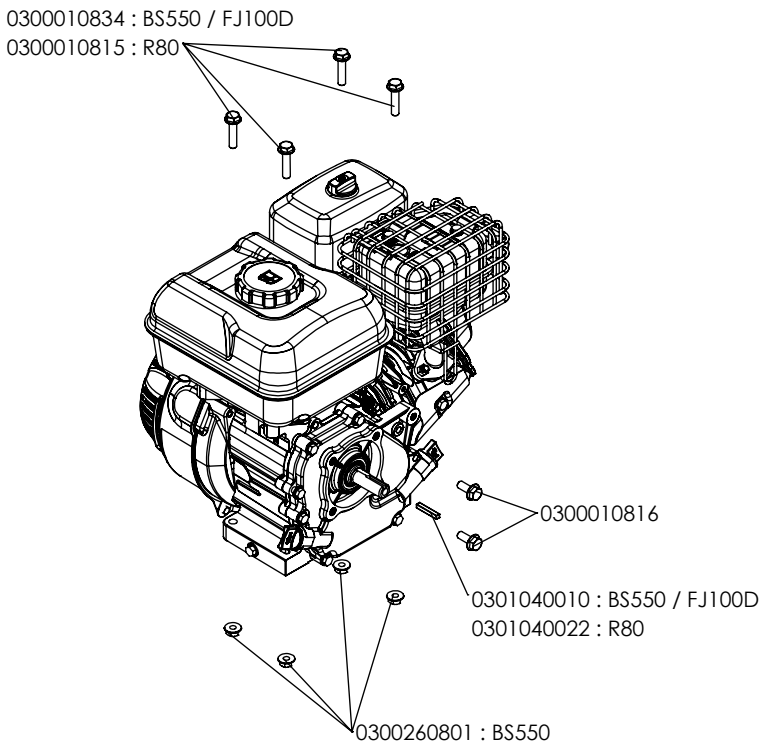
0300010834 : BS550 / FJ100D
0300010815 : R80
0300010816
0301040010 : BS550 / FJ100D
0301040022 : R80
0300260801 : BS550

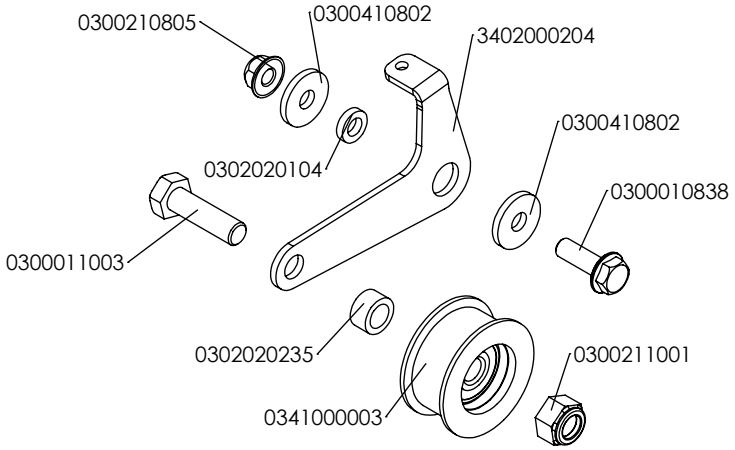
0300210805
0300410802
3402000204
0300410802
0302020104
0300010838
0300011003
0302020235
0300211001
0341000003

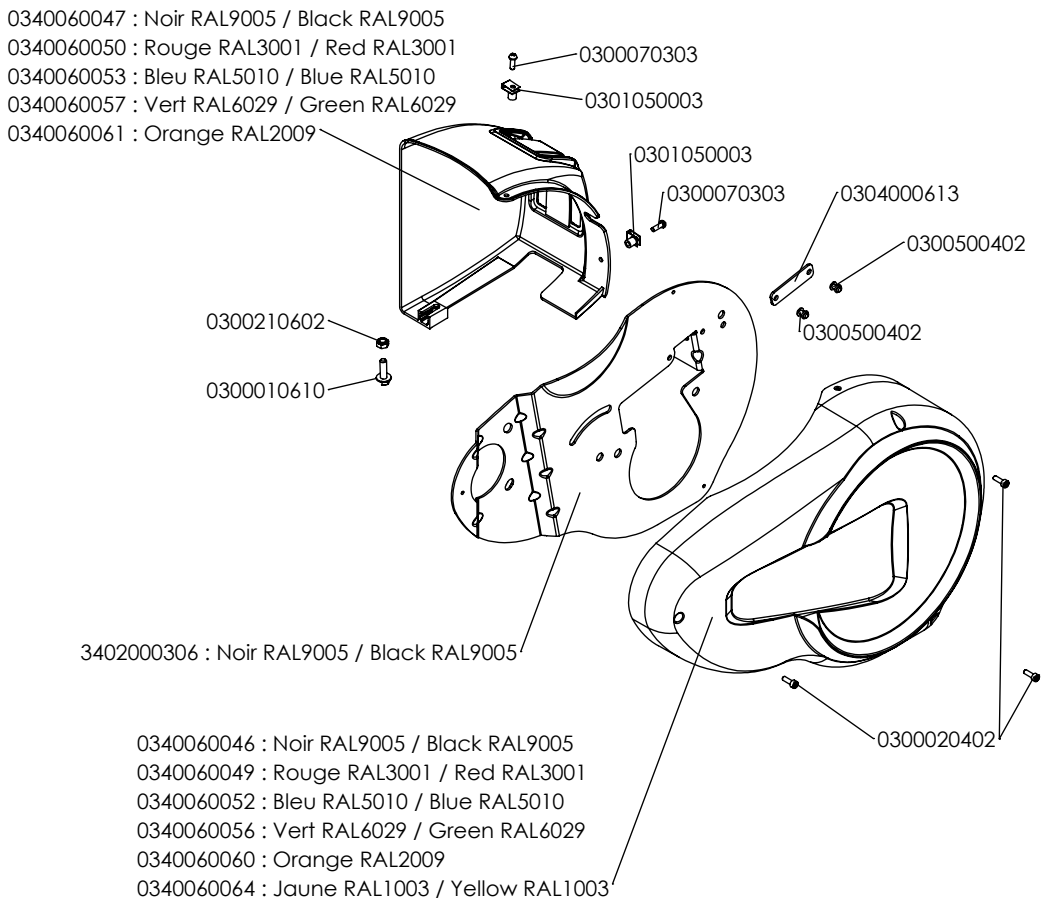
0340060047 : Noir RAL9005 / Black RAL9005
0340060050 : Rouge RAL3001 / Red RAL3001
0340060053 : Bleu RAL5010 / Blue RAL5010
0340060057 : Vert RAL6029 / Green RAL6029
0340060061 : Orange RAL2009
0300070303
0301050003
0301050003
0300070303
0304000613
0300500402
0300500402
0300210602
0300010610
3402000306 : Noir RAL9005 / Black RAL9005
0300020402
0340060046 : Noir RAL9005 / Black RAL9005
0340060049 : Rouge RAL3001 / Red RAL3001
0340060052 : Bleu RAL5010 / Blue RAL5010
0340060056 : Vert RAL6029 / Green RAL6029
0340060060 : Orange RAL2009
0340060064 : Jaune RAL1003 / Yellow RAL1003

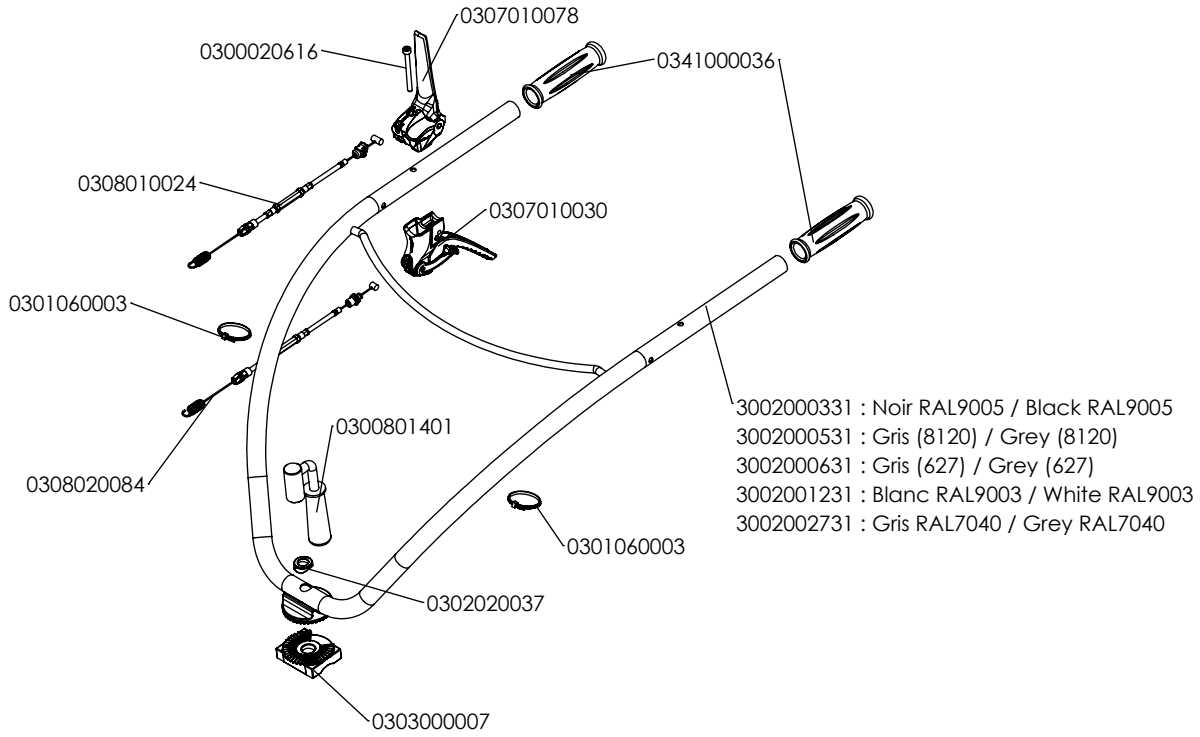
0307010078
0300020616
0341000036
0308010024
0307010030
0301060003
3002000331 : Noir RAL9005 / Black RAL9005
3002000531 : Gris (8120) / Grey (8120)
3002000631 : Gris (627) / Grey (627)
3002001231 : Blanc RAL9003 / White RAL9003
3002002731 : Gris RAL7040 / Grey RAL7040
0300801401
0308020084
0301060003
0302020037
0303000007

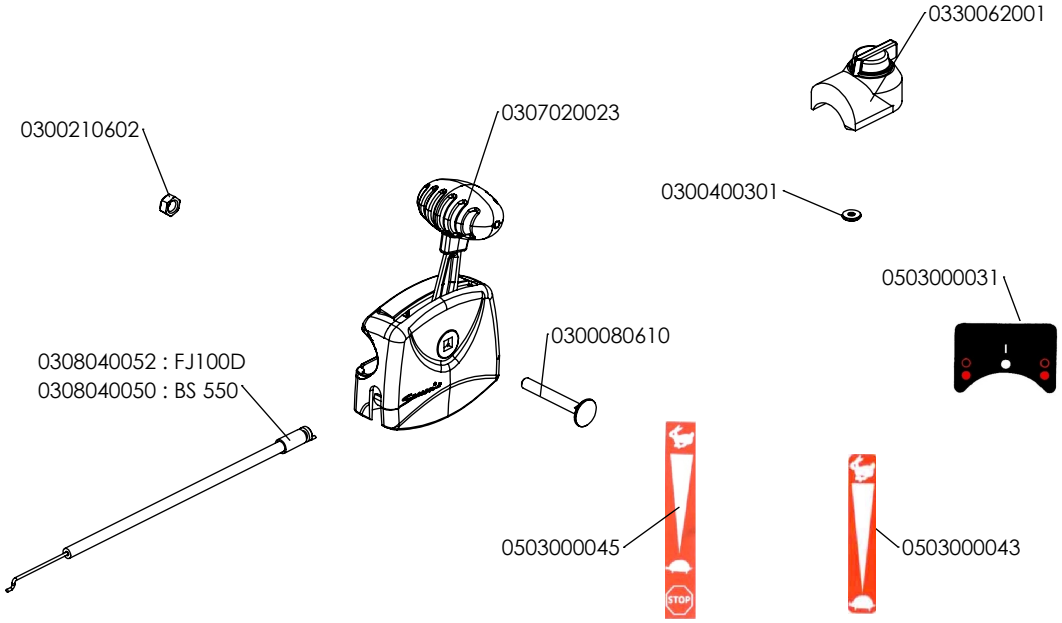
0330062001
0300210602
0307020023
0300400301
0503000031
0300080610
0308040052 : FJ100D
0308040050 : BS 550
0503000045
0503000043

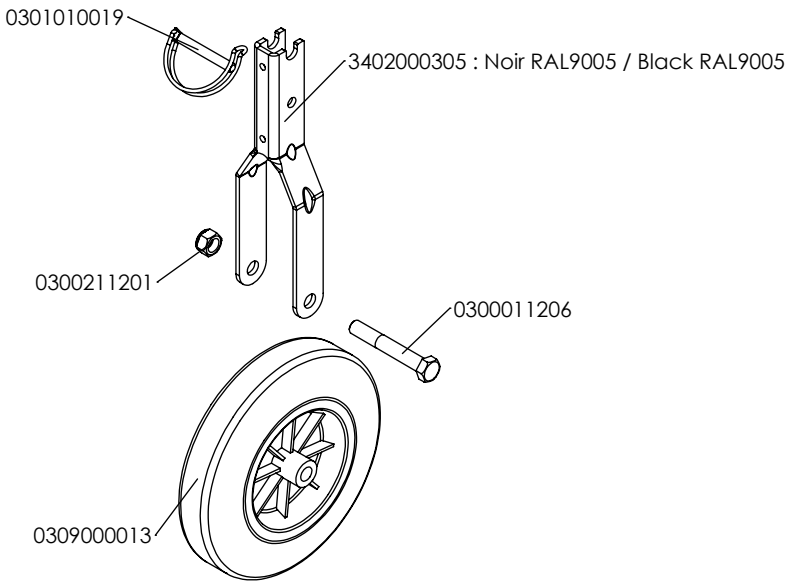
0301010019
3402000305 : Noir RAL9005 / Black RAL9005
0300211201
0300011206
0309000013

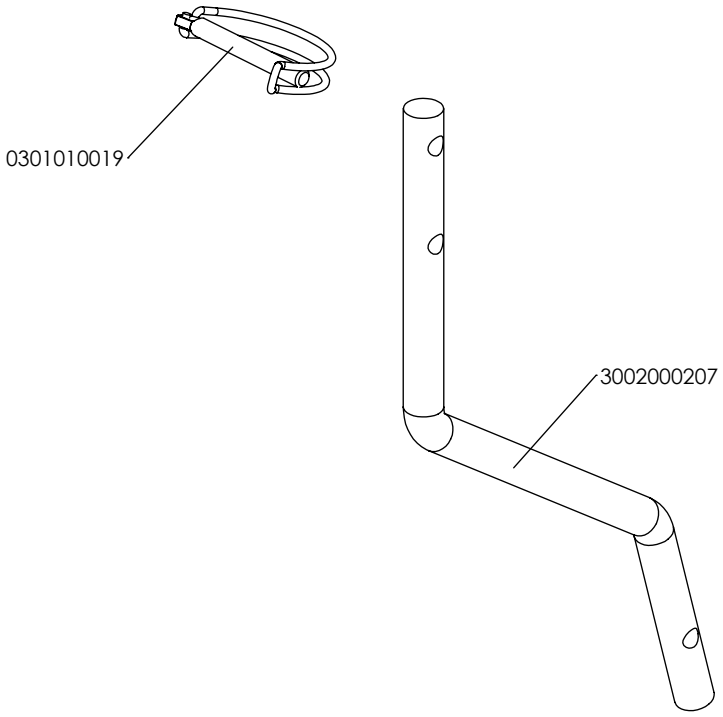
0301010019
3002000207

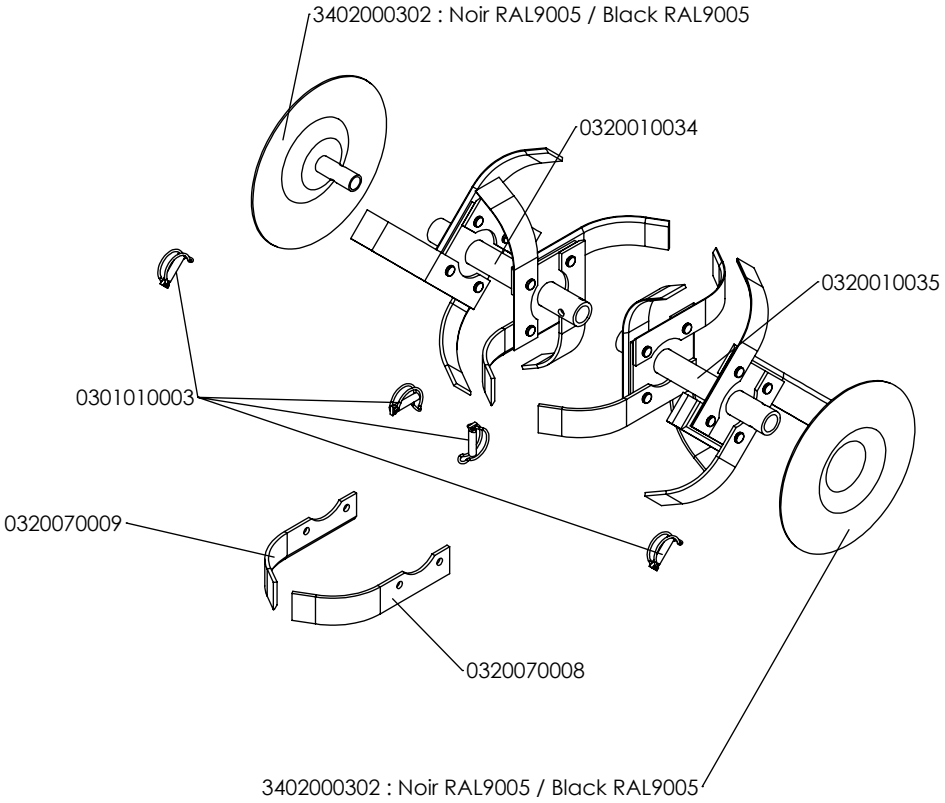
3402000302 : Noir RAL9005 / Black RAL9005
0320010034
0320010035
0301010003
0320070009
0320070008
3402000302 : Noir RAL9005 / Black RAL9005